序号	更 改 理 由	日期	设计	核准

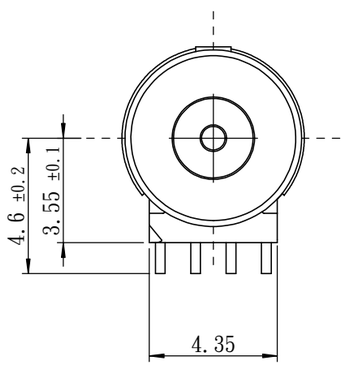

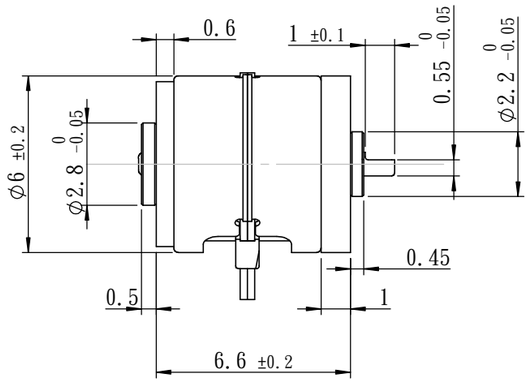

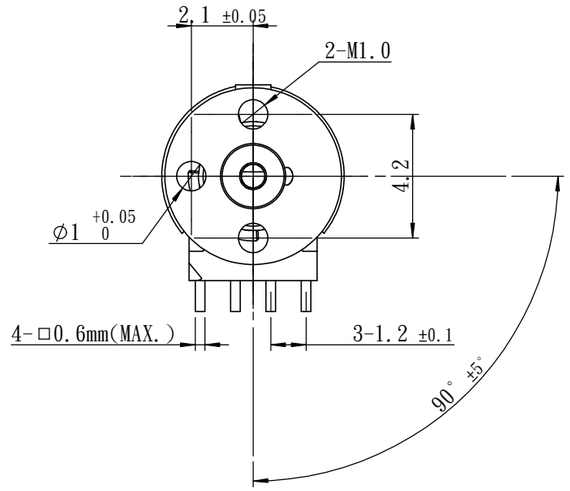

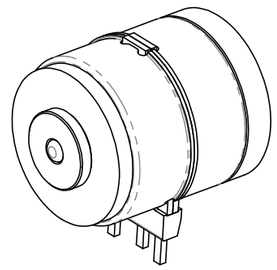

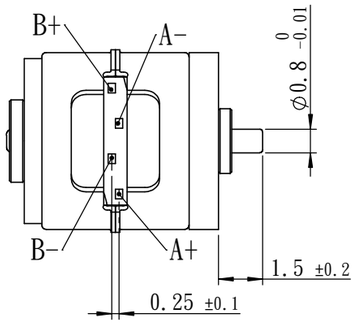

NO.	ITME	PARAMETER	TEST CONDITION
1	RATED VOLTAGE	5.0 V DC	
2	COIL RESISTANCE	15Ω ± 10%	
3	NO. OF PHASES	2 PHASES	
4	STEP ANGLE	18°/STEP	
5	EXCITATION METHOD	2 PHASE EXCITATION	
6	DRIVE MODE	BI-POLAR DRIVE	
7	PULL-IN TORQUE	3.0 gf-cm (MIN.)	AT 800 pps ,5.0 V, 2-2 PHASE
8	PULL-OUT TORQUE	3.5 gf-cm (MIN.)	AT 800 pps ,5.0 V ,2-2 PHASE
9	MAXIMUM STARTING FREQUENCY	2000 pps (MIN.)	AT 5.0 V ,2-2 PHASE
10	MAXIMUM SLEWING FREQUENCY	5000 pps (MIN.)	AT 5.0 V , 2-2 PHASE
11	MIN.STAPTING VOLTAGE	DC 1.6 V (MAX.)	AT 800pps 2-2PHASE NO LOAD
12	NOISE	45dB (max.)	AT 800pps 3.5 V,NO LOAD,DISTANCE 10cm
13	INSULATION CLASS	CLASS E FOR COILS	
14	INSULATION STRENGTH	3mA (MAX.)	100 V AC FOR ONE SECOND
15	INSULATION RESISTANCE	1.0 MΩ(MIN.)	100 V DC
16	OPERATING TEMPERATURE RANGE	-40～+80 ℃	

一般公差	角度公差	精修公差	表面(热)处理
m	~	~	~

A3

一 般 公 差			一 般 角 度 公 差	
基准寸法的区分	f(精级)	m(中级)	夹角之短边(单位mm)区分	f(精级) m(中级)
0以上 6以下	±0.05	±0.10	10以下	±1°
6以上 30以下	±0.10	±0.20	10以上 50以下	±30'
30以上 120以下	±0.15	±0.30	50以上 120以下	±20'
120以上 400以下	±0.20	±0.50	120以上 400以下	±10'
400以上 1000以下	±0.30	±0.80	400以上	±5'

核准	设计	制图	材质	/	机种	BSM06003
			数量	1	版次	A
			比例	5:1	名称	步进电机
			日期	2020/9/7	料号	BSM06003AX